Dreibaum DB-A3 kurz

nach EN 795:2012 Typ B und CEN/TS 16415:2017

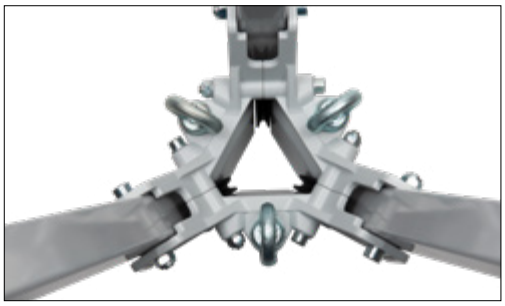

Produktinformationen:

Art.-Nr.:	Aufstelldurchmesser (B)	Höhe (H)	Transportlänge	Gewicht
41-49k	Ø 507 mm bis Ø 1606 mm	1132 mm bis 1909 mm	1225 mm	19 kg
40-58	***OPTIONAL erhältlich:*** Dreibaum Trage- und Schutztasche			
41 - xx	***OPTIONAL erhältlich:*** HRA Höhensicherungsgeräte bis 30 m			

Eigenschaften:

- leichte Aluminiumausführung, höhenverstellbar
- Beine in 3 Winkelstellungen ausklappbar
- 3 Kunststoff-Umlenkrollen, innenliegend, für Seile von ø 4,8 - 6 mm
- 1 Anschlag- bzw. Abspannöse, optional zusätzliche Ösen lieferbar
- Korrosionsbeständig durch Beschichtung
- Anschlageinrichtung für max. 3 Personen
- klappbare Gummifüße für hohe Standsicherheit
- einsetzbar mit IKAR-Höhensicherungsgeräten mit Rettungshub (Typ HRA) bis 40 m

- ***optional erhältlich:*** HRA-Höhensicherungsgeräte bis 30 m
- ***optional erhältlich:*** Dreibaum Trage- und Schutztasche

Die Montageanleitung der Dreibäume ist zwingend zu beachten.

IKAR GmbH
Nobelstrasse 2
36041 Fulda

kontakt@ikar-gmbh.de

www.ikar-gmbh.de

Tel: +49 (0)661 - 22050

DB-A3 kurz Abmessungen

Transportlänge	1225 mm	ø Transport	394 mm

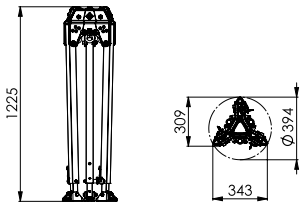

Stellung 1

Höhe min.	1210 mm	ø min	507 mm	Höhe max..	1909 mm	ø max	761 mm

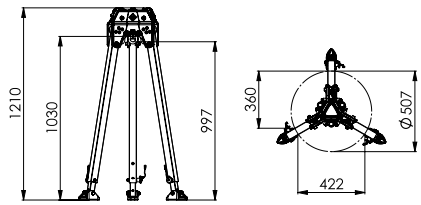

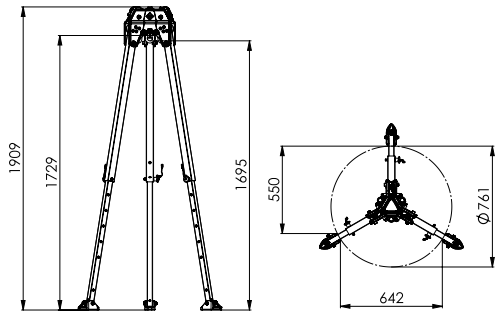

Stellung 2

Höhe min.	1183mm	ø min	731 mm	Höhe max..	1861 mm	ø max	1150 mm

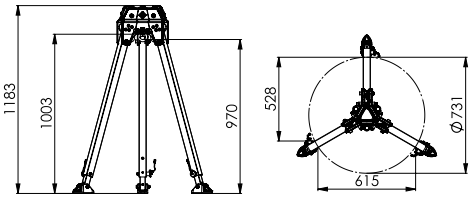

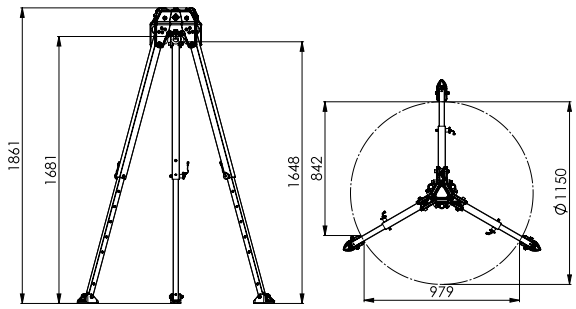

Stellung 3

Höhe min.	1132 mm	ø min	992 mm	Höhe max..	1772 mm	ø max	1606 mm

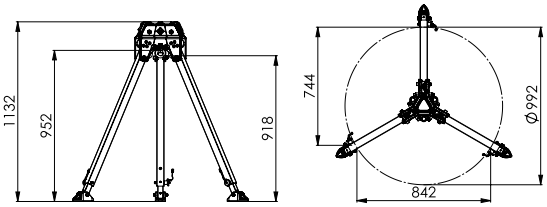

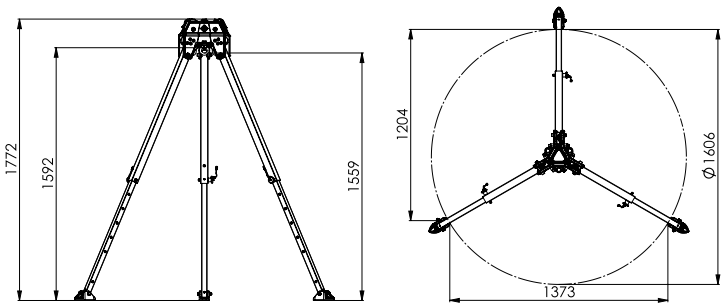

Maßangaben in Zeichnungen in mm
(nicht maßstabsgetreu)